DAB43-032 SEGA RALLY 2 ARCADE 1/43

Vas a montar un kit impreso en 3d en su totalidad, podrás apreciar un ligero rallado en las piezas, son las capas de impresión.
Si crees conveniente puedes lijar las piezas para quitarlas, teniendo cuidado de no dañar el detalle.
No es necesario aplicar imprimación antes de pintar en este tipo de resina, aunque puede ser conveniente para ver defectos.

You are going to assemble a fully 3d printed kit, you will be able to appreciate a slight scratch on the pieces, these are the printing layers.
If you think it is convenient you can sand the pieces to remove them, being careful not to damage the detail.
It is not necessary to apply primer before painting in this type of resin, although it may be convenient to see defects.

Taladrar los puntos marcados en rojo.
Usar brocas nuevas o muy afiladas.
Tener cuidado de no traspasar la pieza.

Drill the points marked in red.
Use new or very sharp drill bits.
Be careful not to go through the piece.

1

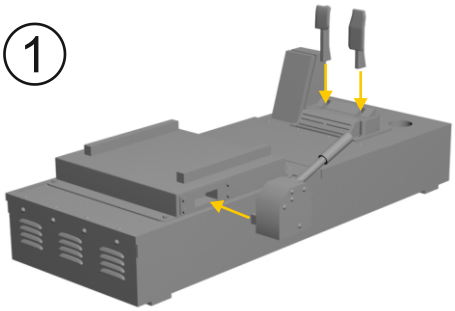

2

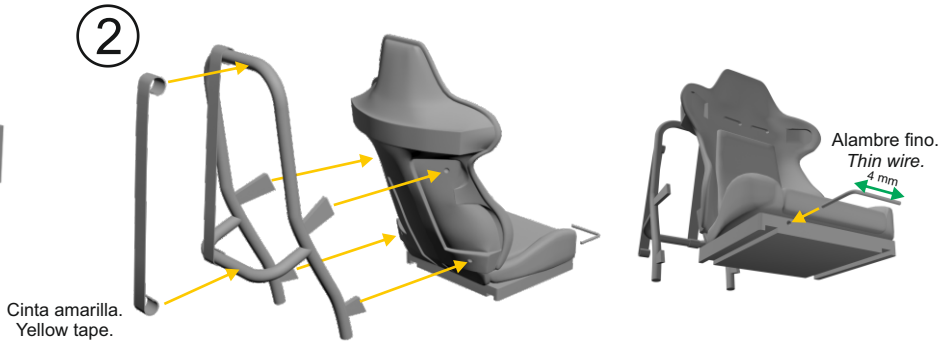

3

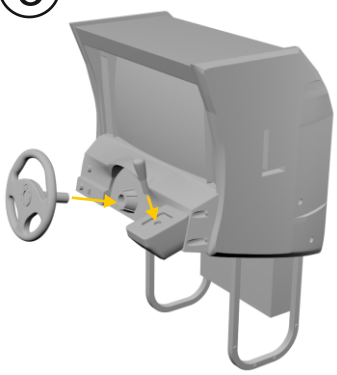

4

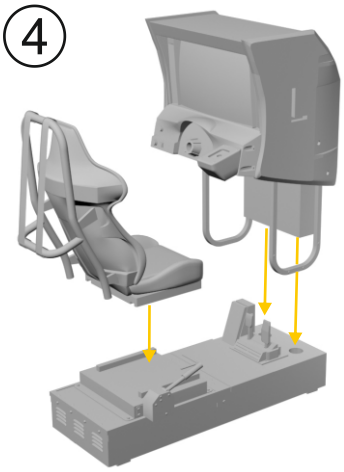

5

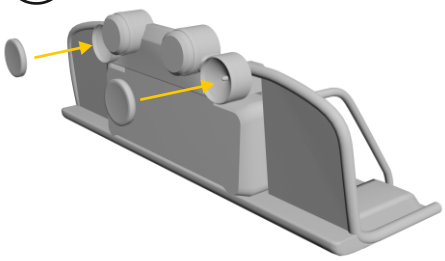

Repetir dos veces del paso 1 al 4. *Repeat twice from step 1 to 4.*

6

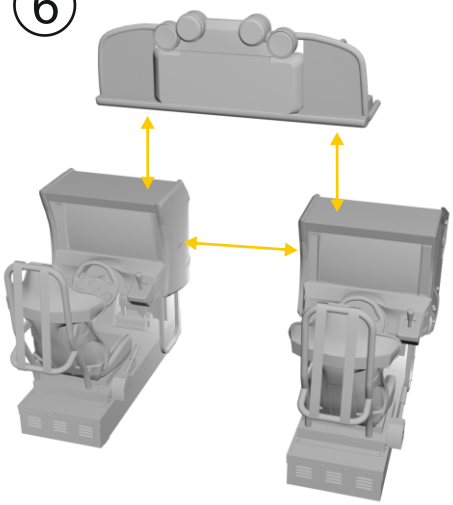

7

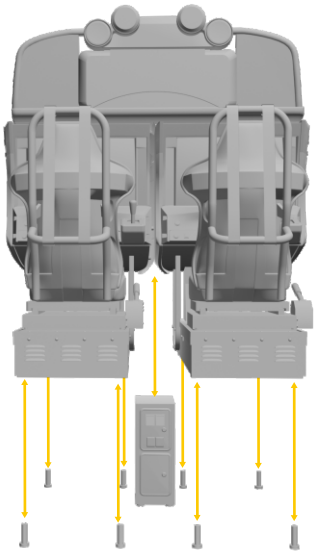

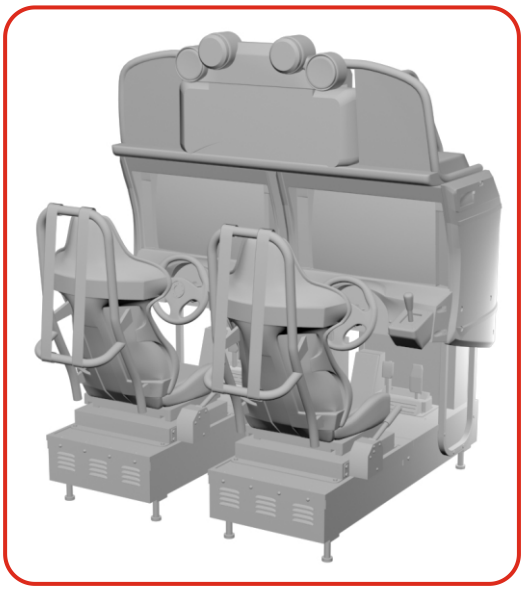

Alinear la altura de las patas y la caja de las monedas.
Align the height of the legs and the coin box.

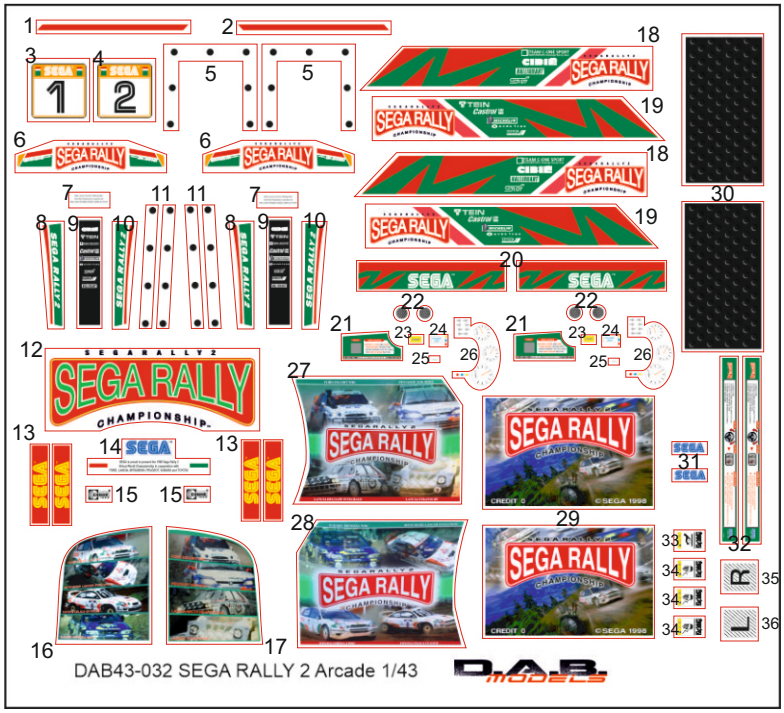

Las calcas están impresas en impresora digital de alta calidad, pero no tienen barniz, por lo que habrá que recortarlas con un cutter antes de introducirse en el agua.
Las líneas rojas son el perímetro aproximado de corte, intenta ajustarte lo más posible para un mejor ajuste en la pieza.
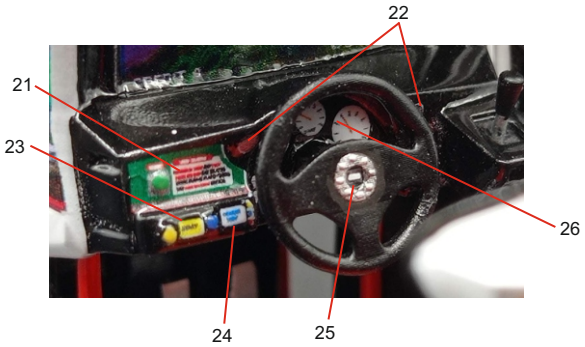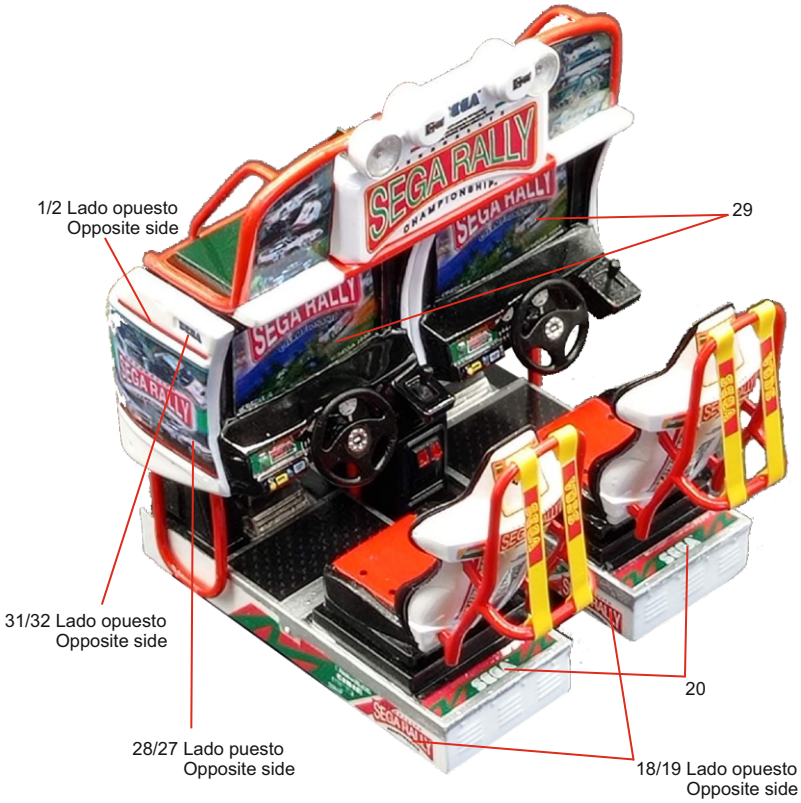
The decals are printed on a high quality digital printer, but they do not have varnish, so you will have to cut them out with a cutter before putting them in the water.
The red lines are the approximate perimeter of the cut, try to adjust as much as possible for a better fit on the piece.